POMPA ACQUA

MANTIENI IL TUO MOTORE ALLA GIUSTA TEMPERATURA

PARTS & SERVICE

Genuine Parts

Come funziona la Pompa acqua

La pompa dell'acqua, normalmente azionata dalla cinghia dei servizi, invia il liquido refrigerante nelle aree del motore maggiormente critiche e permette di mantenere la temperatura corretta per il funzionamento del motore.

Quando il motore viene avviato e la sua temperatura è prossima a quella ambientale, la pompa dell'acqua muove il liquido di raffreddamento all'interno del solo motore; questo grazie ad un altro componente fondamentale del motore: il termostato.

Durante il normale funzionamento del motore invece, la temperatura del liquido refrigerante resta in equilibrio tra la sua temperatura di esercizio e la temperatura massima ammissibile dal sistema di raffreddamento; quando la temperatura supera i livelli di soglia, il termostato consente il passaggio del liquido e grazie al radiatore è possibile abbassarne la temperatura.

Se pensassimo al sistema di raffreddamento come al sistema cardiocircolatorio del corpo umano, il nostro cuore sarebbe paragonabile alla pompa d'acqua del nostro motore.

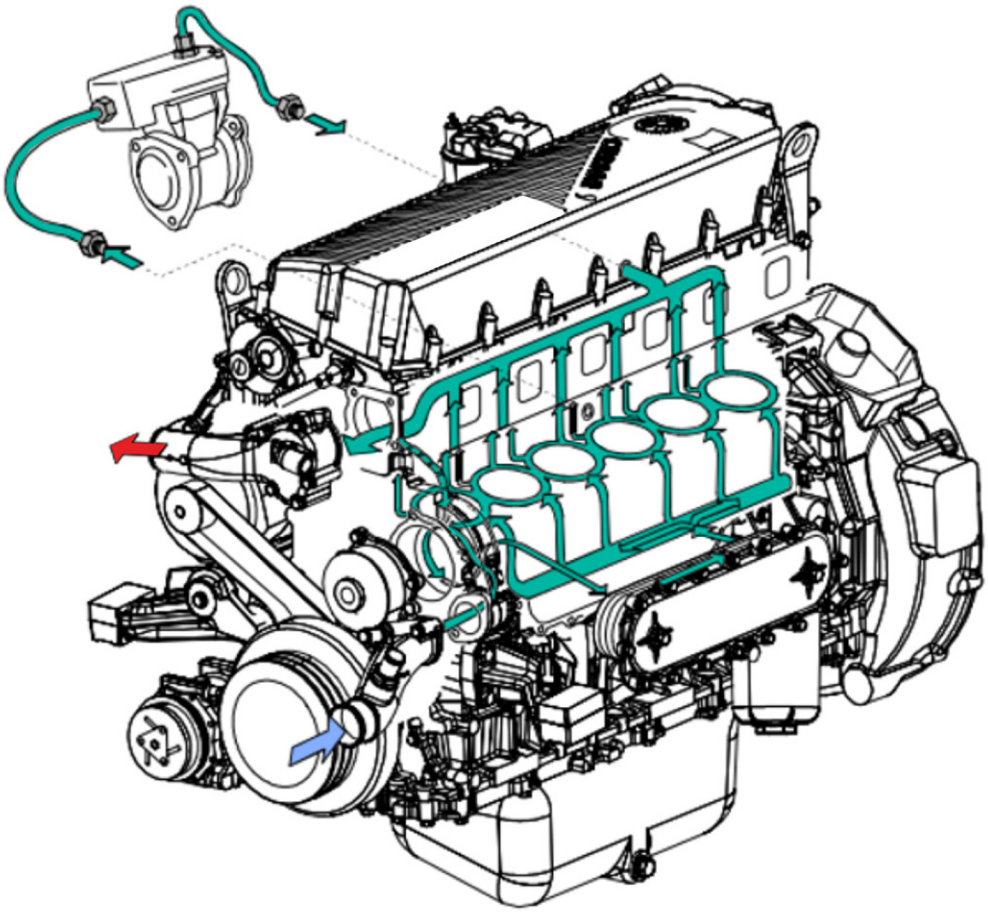

Acqua in uscita dal termostato

Acqua in circolo nel motore

Acqua in entrata alla pompa

Performance Pompa acqua originale

Il corretto funzionamento della pompa acqua del motore garantisce il mantenimento della giusta temperatura al motore.

La corretta temperatura del motore è necessaria per evitare il danneggiamento di componenti motore soggetti a stress termico e mantenere la temperatura di utilizzo in un range controllato; questo manterrà la corretta viscosità dell'olio ed i giochi interni degli organi in movimento permettendo una riduzione degli attriti e miglioramento della lubrificazione.

L'utilizzo del motore in un range di temperatura controllata porta inoltre un'efficienza ottimale dei sistemi motore e quindi oltre al corretto funzionamento, un grande contributo nel mantenere le emissioni inquinanti sotto controllo.



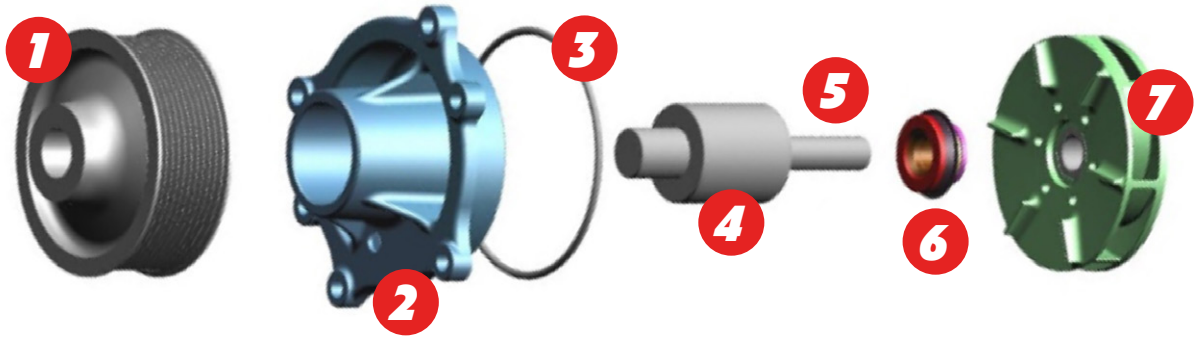

1 Puleggia di comando
3 Guarnizione
5 Albero
2 Corpo pompa
4 Cuscinetto
6 Guarnizione
7 Girante

Perchè scegliere una pompa acqua originale FPT

Tutti i ricambi FPT sono appositamente realizzati secondo le specifiche del motore.

Utilizzando solo materiale di elevata qualità è possibile garantire i più elevati livelli di efficienza e prestazioni.

Punti chiave fondamentali per valutare e scegliere una Pompa acqua originale.

- ***QUALITÀ ED EFFICIENZA GARANTITI DA FPT***
- ***COMPONENTE STUDIATO SECONDO LE SPECIFICHE TECNICHE FPT***
- ***OFFERTA CHE COPRE L'INTERA GAMMA DEI MOTORI FPT PRODOTTI***
- ***DISPONIBILITÀ DI KIT COMPRENSIVI DI POMPA ACQUA, CINGHIA DI COMANDO E TENDICINGHIA PER FACILITARE LA MANUTENZIONE OTTIMALE DEL MOTORE FPT***
- ***GARANZIA DI 12 MESI SU TUTTI I COMPONENTI***

LE POMPE ACQUA ORIGINALI FPT ASSICURANO UNA LUNGA VITA E PRESTAZIONI OTTIMALI CHE VI FANNO RISPARMIARE NEL LUNGO PERIODO.

Ottenere il massimo dalla tua pompa acqua

La pompa acqua è progettata per durare per tutta la vita del motore, tuttavia si raccomanda di monitorare l'intero sistema durante i controlli periodici che dovrebbero essere effettuati durante ogni manutenzione del motore.

Consigli per la manutenzione

SEGNALI	INTERVENTO
CREPE NEL CORPO POMPA CON POSSIBILE PERDITA DI LIQUIDO REFRIGERANTE	SOSTITUIRE LA POMPA COMPLETA, EVITARE RIPARAZIONI
RUMORE ACUTO DALLA POMPA ACQUA	VERIFICARE CHE LA CINGHIA DEI SERVIZI SIA IN OTTIMO STATO E TESA CORRETTAMENTE; SE LA CINGHIA È EFFICIENTE È POSSIBILE LA ROTTURA DEL CUSCINETTO DELLA POMPA, EFFETTUARE LA SOSTITUZIONE DELLA POMPA ACQUA COMPLETA
GIOCO ECCESSIVO DELLA PULEGGIA DELLA POMPA	SOSTITUIRE LA POMPA COMPLETA

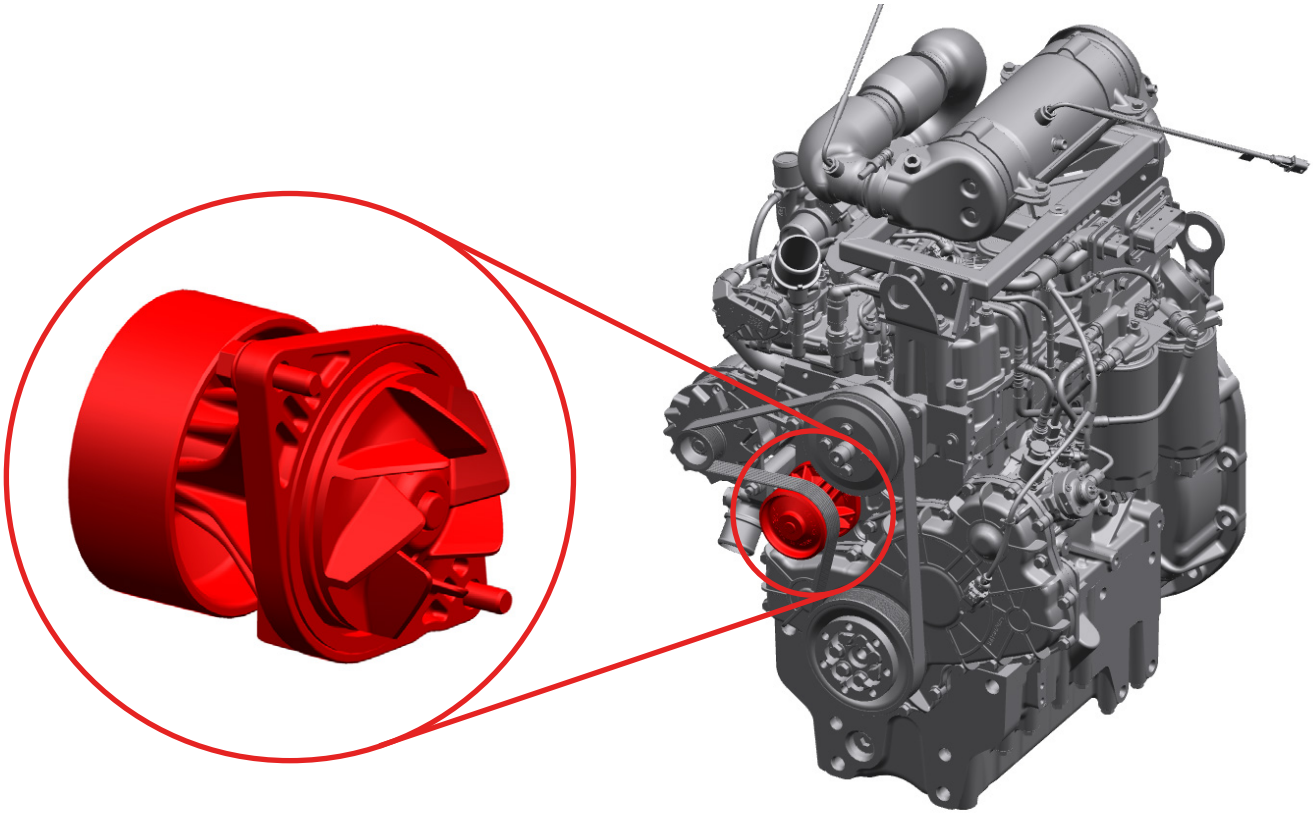

Contattaci

FPT Industrial S.p.A.

Via Puglia 15, 10156 Torino, Italy

fptindustrial.com