# MOTORINO D'AVVIAMENTO

## PRONTI A PARTIRE IN QUALSIASI CONDIZIONE

PARTS & SERVICE

Genuine Parts

# Come funziona il motorino di avviamento

Il motorino di avviamento è un motore elettrico che mette in funzione il motore a combustione grazie alla sua funzione di convertire l'energia elettrica in rotazione meccanica.

## Principali componenti e funzionalità di un motorino d'avviamento.

I componenti principali di un motorino d'avviamento sono:

1. ROTORE
2. STATORE
3. SPAZZOLE
4. BOBINA
5. INGRANAGGIO DI TRASMISSIONE

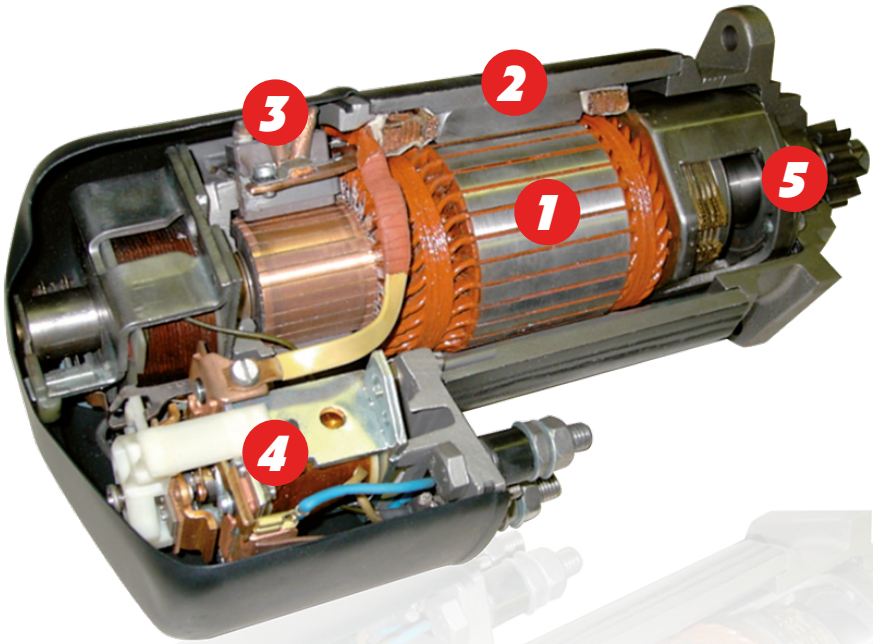


La logica di funzionamento del motorino di avviamento è la seguente:

1) Viene immessa corrente elettrica nel motorino di avviamento
2) Viene quindi eccitata la bobina che muove in avanti l'ingranaggio del motorino di avviamento
3) La corrente elettrica alimenta anche lo statore ed il rotore che genera un campo magnetico
4) Il campo magnetico mette in rotazione il rotore, il quale è vincolato all'ingranaggio, ormai posizionato in sede sulla corona dentata del volano motore
5) La rotazione del motorino di avviamento permette l'avviamento del motore
6) Con il motore ormai avviato viene interrotta la corrente che ha alimentato il motorino di avviamento
7) Si interrompe il campo magnetico dello statore e della bobina
8) L'ingranaggio del motorino di avviamento rientra all'interno del motorino e smette di ruotare.

# Performance Motorino d'avviamento originale

**Progettati per garantire una lunga durata grazie ai componenti di elevata qualità utilizzati, i motorini di avviamento FPT garantiscono una performance ottimale, fornendo la coppia necessaria per avviare il motore sotto ogni condizione.**
**Validati appositamente per il tuo motore l'adattamento sarà perfetto tra gli altri componenti.**
**I motorini di avviamento FPT assicurano un corretto accoppiamento con la corona del volano motore e una usura minore della batteria, che porta ad una minore esigenza della sua sostituzione.**

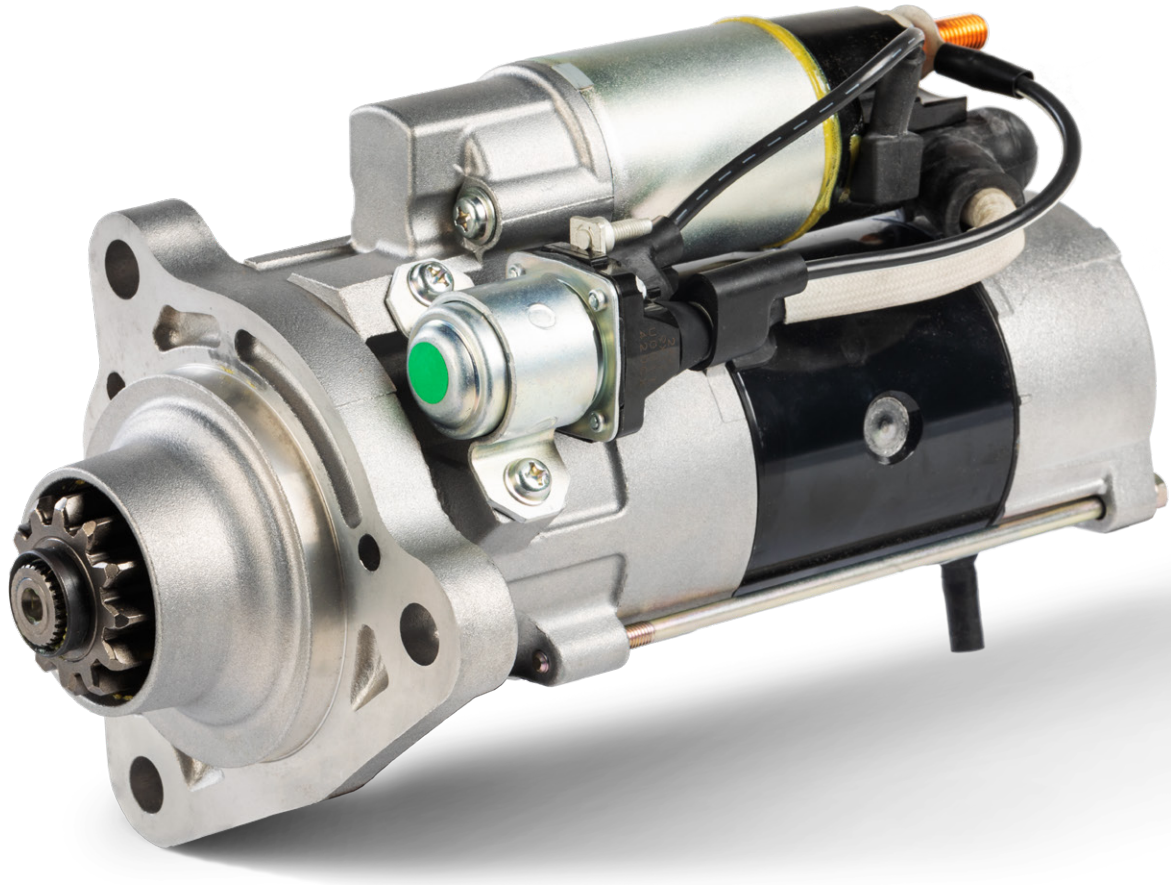

# Perchè scegliere un Motorino d'avviamento originale FPT

I motorini di avviamento FPT sono la scelta migliore per la tua macchina e il tuo lavoro, grazie alle seguenti caratteristiche:

- ***COMPONENTE DI ALTO LIVELLO PER UNA MASSIMA VITA OPERATIVA***
- ***ELEMENTI E GUARNIZIONI IN GOMMA RESISTENTI ALLE ALTE TEMPERATURE***
- ***SPAZZOLE IN MATERIALE RESISTENTE AL CONSUMO***
- ***PESO CONTENUTO***
- ***SPECIFICI O-RING ADATTI A RESISTERE A POLVERE, ACQUA, OLI E COMBUSTIBILE***
- ***RIVESTIMENTI INTERNI DEL MOTORINO DI AVVIAMENTO IN PLASTICA PER PREVENIRE POSSIBILI CORTOCIRCUITI***
- ***ALTA RESISTENZA CONTRO LE FORTI E RIPETUTE VIBRAZIONI***

***MASSIMA EFFICIENZA ANCHE IN SITUAZIONI DIFFICILI***

# Ottenere il massimo dal tuo Motorino di avviamento

**Verificare periodicamente che i contatti elettrici del motorino di avviamento siano puliti e ben fissati.**

**Se durante l'avviamento del motore si sentissero rumori metallici o vibrazioni eccessive, potrebbe esserci qualche difetto meccanico del motorino di avviamento; verificare presso l'officina FPT ed eventualmente sostituire il motorino di avviamento.**

**Assicurarsi che il motorino di avviamento sia pulito da eventuali oli e combustibili, al fine di evitare possibili inneschi di incendi.**

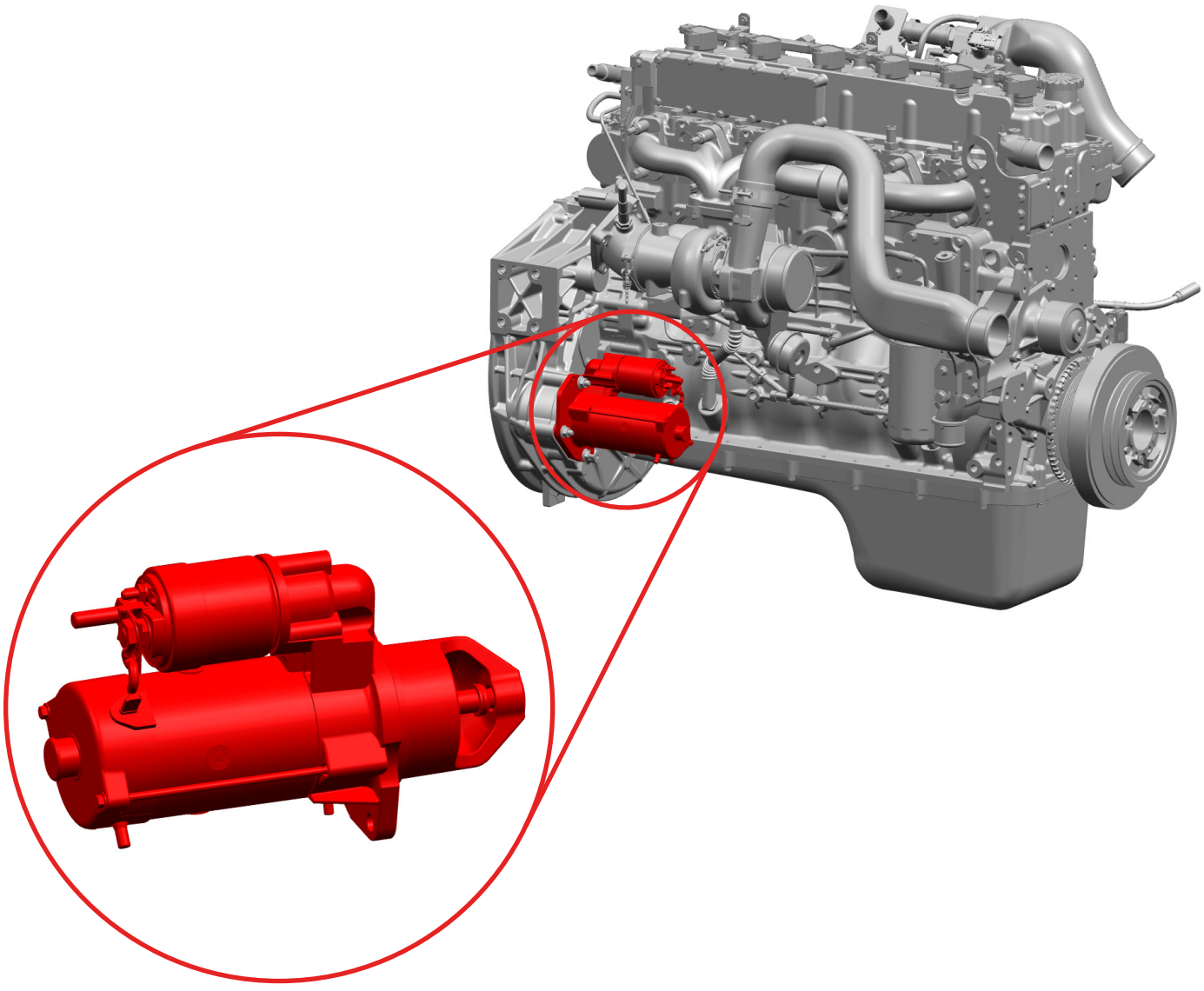

## Contattaci

FPT Industrial S.p.A.

Via Puglia 15, 10156 Torino, Italy

fptindustrial.com